Installation- och användingsinstruktioner

Släpvagnenes backljusswitch TBS-231-L

Qeino

Instruktioner för installation och användning av enheten

Allmänt

Backljusbrytaren TBS-231-L är avsedd för användning i släpvagnar där en eller två bakåtriktade baklampor är installerade. Enheten använder 12 volts spänning från bilen. **INTE FÖR VÄGANVÄNDNING.** Du kan använda enheten utanför vägtrafiken, såsom på gårdsområden eller i parker. Aktivera enheten först när du befinner dig utanför vägtrafikområden. Enheten styrs med bilens egna blinkar. Varje enhet är testad på fabriken. 6 månaders garanti täcker inte skador på enheten som orsakas av felaktig installation. Qeino Oy ansvarar inte heller för skador som direkt eller indirekt orsakas av användning av enheten. Stäng av enheten när du återvänder till allmän trafik.

Användning av enheten

Enheten är designad för användning i släpvagnar eller andra släpenheter kopplade till bilar, som har ett 7-poligt uttag. Enheten fungerar vid temperaturer mellan -30 och +85 °C. Enhetens hölje är stänkskyddet men inte helt vattentätt. Enheten tål inte nedsänkning i vatten, till exempel om den monteras bakom ett båtsläp.

Installation och underhåll

Om du har tillräcklig kompetens kan du installera enheten själv. Montera enheten så att kablarna är nedåtriktade, för att förhindra att smuts och regnvatten tränger in i enheten via kablarna. Vid behov, kontakta en kunnig fordonselektronikfirma som kan utföra installationen enligt anvisningarna i detta dokument.

Om enheten är smutsig, rengör den genom att torka av ytan med en fuktig trasa. Det finns inga delar inuti enheten som användaren kan underhålla.

Avfallshantering av enheten

Backljusbrytaren TBS-231-L uppfyller Europeiska unionens miljökrav. Enheten som tagits ur bruk ska levereras till ett företag som återvinner elektronik eller till en annan insamlingsplats för elektroniskt avfall. Enheten får inte bortskaffas med vanligt hushållsavfall.

Återvinning av förpackningen

Plasten i förpackningen är LD-polyeten. Det bästa sättet att återvinna plasten är att lämna den till en plaståtervinningsplats. Förpackningslådan är gjord av återvinningsbar förpackningskartong.





Qeino Oy
www.qeino.fom
qeino.fi@gmail.com

Viktig information före installationen

- **Enheten är avsedd för användning i släpvagnar med LED lampor som ljuskällor.**
- INTE FÖR VÄGANVÄNDNING. Du kan använda styrenheten off-road, i parkområden eller på din gård. Koppla bort enheten under körning bland vanlig trafik. Aktivera enheten endast när du är utanför huvudvägen.
- Installera enheten i en SPÄNNINGSFRI släpvagn.
- Se i din bils handbok för att bestämma den maximala strömmen din bils säkring klarar av. Maximal ström är 5 ampere. Därför kan du ansluta två arbetslampor som fungerar med 12 volt med en total effekt på upp till 60 watt. Vi rekommenderar att använda LED-lampor. Lampornas effekt begränsas av säkringen i dragfordonet. Se i din bils handbok för att bestämma den maximala strömmen din bils säkring klarar av.
- Läs installationsanvisningarna nedan noggrant innan du installerar enheten.

Delar

- Kontrollenhet
- Kabelgenomföring 10 mm
- Monteringsband 4 st.
- Scotchlock-kontakt 6 st.
- Abiko-platt kontakt 6 st.
- Tillval: arbetslampor
- Tillval: monteringsfäste

Teknisk information:

- Driftspänning: 12–16 VDC
- Standby-ström: 40 mA
- Driftstemperatur: -30 . . . + 85 C
- Dimensioner på höljet: 125 x 80 x 32 mm

Funktionsprincip

Enheten använder ström från de 7-poliga släpvagnskablarna för att koppla separata backljus på och av. Lamporna kopplas på med bilens blinkersystem.

Qeino Oy
www.qeino.fom
qeino.fi@gmail.com

Qeino

Montering av enheten

1. **Placera arbetslampor på släpvagnens baksida:** Innan du installerar enheten, placera en eller två vita arbetslampor på önskad plats på släpvagnens baksida. Observera att ytterligare lampor inte får skymma släpvagnens egna lampor eller registreringsskylten.
2. **Fäst enheten:** Montera monteringsfästet på plats eller gör två eller fyra monteringshål för kontrollenheten och fäst kontrollenheten på plats med medföljande kabelbindningar. Installera kontrollenheten på en plats där du lätt kan koppla enheten på och av, som på dragstången eller släpvagnens baksida. Eftersom ledningarna i enheten är högst en meter långa är det lättaste sättet att undvika förlängning av ledningarna att installera enheten i släpvagnens baksida.
3. **Dra ledningarna:** Ledningarna som kommer från enheten kan dras under ramen. Alternativt kan du borra ett 10 mm hål i ramen och dra ledningarna genom det. I så fall, använd den medföljande kabelgenomföringen.

Anslutning av ledningar

Anslut ledningarna från enheten helst genom lödning eller genom att ansluta ledningarna direkt till de lämpliga kontakterna i bakljusen med lämpliga Abiko-platta kontakter. Alternativt kan du ansluta ledningarna med de medföljande Scotchlock-kontakterna, men deras användning kan senare leda till dålig kontakt.

Innan installationen är det lämpligt att säkerställa att färgerna på släpvagnens kablar överensstämmer med listan nedan. Färgerna på kablarna beskrivna här är samma som i en standardiserad släpvagn. Din släpvagn kan också använda kablar med olika färger. I så fall, se till att ledningarna är i rätt ordning. Anslut kontrollenheten till släpvagnens kablar enligt följande:

- **Brun:** Strålkastare (+ 12 volt) (Vänster eller höger)
- **Vit:** I släpvagnen är jordledningens färg vit
- **Gul / grön:** Blinkers. Anslut en ledning till vänster blinkers och den andra ledningen till höger blinkers. I släpvagnen är den vänstra blinkersledningen gul. Den högra blinkersledningen är grön.
- **Blå:** Reläkontakter. Anslut lamporna enligt bilden mellan släpvagnens strålkastare och jord, så att reläkontakterna fungerar som en brytare. Om släpvagnen har dimljus är ledningen blå. Använd inte denna ledning vid installationen.

Se kopplingsscheman på nästa sida.

Användning av enheten

Sätt på bilens strålkastare så att släpvagnens lampor är på. Aktivera varningsblinkern kort så att båda blinkers blinkar åtminstone en gång, vilket får släpvagnens backljus att tändas. Lamporna stängs av genom att visa en blinkers åt vänster eller höger.

Qeino Oy
www.qeino.fom
qeino.fi@gmail.com

Ytterligare kopplings information

Koppling av trådar

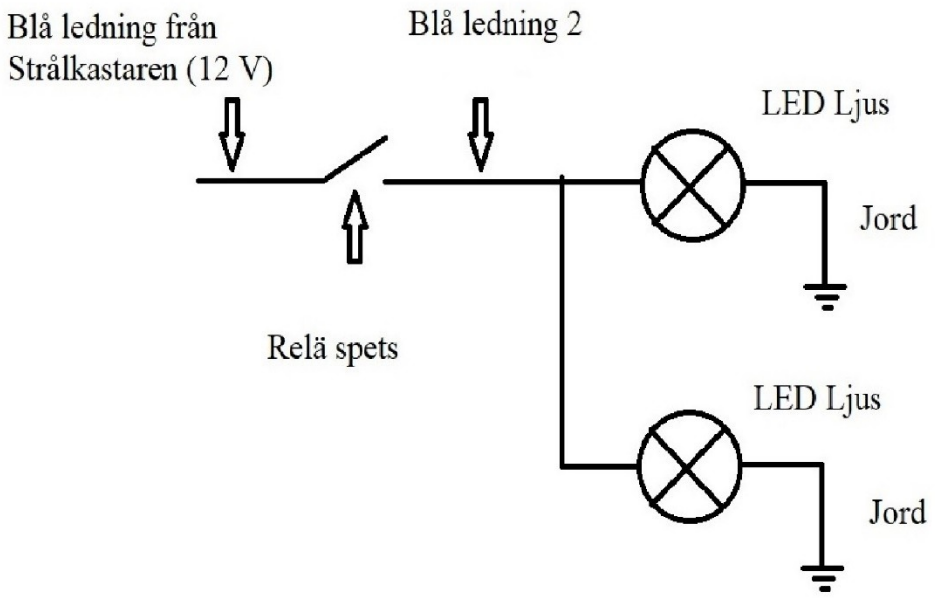

Koppling av kontakten på släpvagnen

1/L	Vänster blinkljus (Gul)
2	Bakckljus (Blå)
3/31	Jord (Vit)
4/R	Höger blinkljus (Grön)
5/58-R	Höger bakljus (Brun)
6/54	Bromsljus
7/58L	Vänster bakljus (Svart)

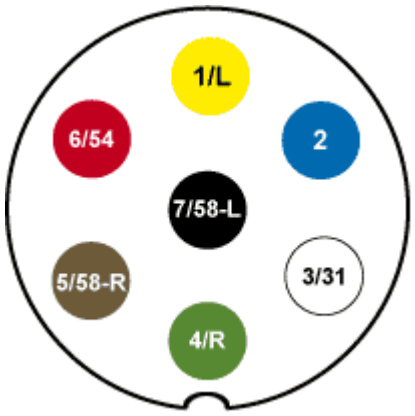

Qeino Oy
www.qeino.fom
qeino.fi@gmail.com