Asennus- ja käyttöohje

Peräkärryn peruutusvalon kytkin TBS-231-L

Qeino

Laitteen asennukseen ja käyttöön liittyvät ohjeet

Yleistä

Takavalokytkin TBS-231-L on tarkoitettu käytettäväksi peräkärryyn, johon on lisäksi asennettava yksi tai kaksi taaksepäin osoittavaa peruutusvaloa. Laite käyttää autosta saatavaa 12 Voltin jännitettä. EI TIELIIKENNEKÄYTTÖÖN. Voit käyttää laitetta tieliikenteen ulkopuolella, kuten piha-alueella tai puistossa. Kytke laite päälle vasta, kun olet tieliikennealueen ulkopuolella. Laitetta ohjataan auton omilla suuntavilkuilla. Jokainen laite on testattu tehtaalla. 6 kk takuu ei korvaa väärin tehdystä asennuksesta aiheutunutta laitteen rikkoutumista. Qeino Oy ei myöskään vastaa vahingosta, joka välittömästi tai välillisesti aiheutuu laitteen käytöstä. Kytke laite pois käytöstä, kun palaat yleiseen liikenteeseen.

Laitteen käyttö

Laite on suunniteltu käytettäväksi peräkärryissä tai autoon liitettävässä muussa perävaunussa, jossa on 7-napainen pistoke. Laite toimii vähintään -30...+85 C asteen lämpötilassa. Laitteen kotelo on roiskesuojattu, mutta ei ole täysin vesitiivis. Laite ei kestä upottamista veteen, jos se asennetaan esimerkiksi venetrailerin taakse.

Asennus ja huolto

Jos sinulla on riittävä osaaminen, voit tehdä laitteen asennuksen myös itse. Asenna laite siten, että johdot ovat alaspäin, jotta lika ja sadevesi ei pääse johtojen välistä laitteen sisälle. Tarvittaessa ota yhteyttä asiantuntevaan autosähköliikkeeseen, joka voi tehdä asennuksen tässä dokumentissa olevien asennusohjeiden mukaan.

Jos laite on likainen, voit puhdistaa sen pyyhkimällä pinnan kostealla liinalla. Laitteen sisällä ei ole käyttäjän huollettavissa olevia osia.

Laiteen käytöstä poisto

Takavalokytkin TBS-231-L täyttää Euroopan Unionin ympäristövaatimukset. Käytöstä poistettu laite on toimitettava elektroniikkaa kierrättävään yritykseen tai muuhun elektroniikkaromun keräyspisteeseen. Laitetta ei saa hävittää tavallisen talousjätteen mukana.

Pakkauksen kierrätys

Pakkauksessa oleva muovi on LD polyeteeniä. Paras tapa kierrättää muovi on viedä se muovin keräyspisteeseen. Pakkauslaatikko on kierrätettävää pakkauskartonkia.





Qeino Oy
www.qeino.fom
qeino.fi@gmail.com

Qeino

Tärkeää tietoa ennen asennusta

- **Laite on tarkoitettu käytettäväksi peräkärryissä, johon on asennettu LED valot.**
- EI TIELIIKENNEKÄYTTÖÖN. Voit käyttää ohjainta tieliikenteen ulkopuolella, puistoalueella, tai pihassa. Kytke laite pois siksi aikaa, kun ajat tavallisen liikenteen joukossa. Kytke laite päälle vasta kun olet varsinaisen tieliikenteen ulkopuolella.
- Tee asennus JÄNNITTEETTÖMÄÄN perävaunuun.
- Katso autosi ohjekirjasta, kuinka suuren virtamäärän autosi sulake kestää. Maksimi virta on 5 Ampeeria. Voit siis kytkeä kaksi, 12 Voltin jännitteellä toimivaa työmaavaloa, joiden teho on yhteensä enintään 60 Wattia. Suosittelemme LED valojen käyttöä. Valaisinten tehoa rajoittaa vetoautossa oleva sulake. Katso autosi ohjekirjasta, kuinka suuren virtamäärän autosi sulake kestää.
- Lue alla oleva asennusohje huolellisesti ennen laitteen asennusta.

Osaluettelo

- Ohjain
- Läpivientikumi 10 mm
- Kiinnityspanta 4 kpl
- Ryöstöliitin 6 kpl
- Abiko lattaliitin 6 kpl
- Lisävalinta: työvalot
- Lisävalinta: asennusteline

Teknisiä tietoja:

- Käyttöjännite: 12–16 VDC
- Lepovirta: 40 mA
- Käyttölämpötila: -30 . . . + 85 C
- Kotelon mitat: 125 x 80 x 32 mm

Toimintaperiaate

Laite käyttää 7-napaisen peräkärryn johdoista saatavaa sähköä erillisten peruutusvalojen kytkemiseksi päälle ja pois. Valot kytketään päälle käyttäen auton vilkkujärjestelmää.

Qeino Oy
www.qeino.fom
qeino.fi@gmail.com

Qeino

Laitteen kiinnittäminen

1. **Sijoita työvalot peräkärryn taakse:** Ennen laitteen asennusta sijoita yksi tai kaksi valkoista työvaloa haluamaasi kohtaan peräkärryn taakse. Huomaa, että lisävalot eivät saa peittää peräkärryn omia valoja tai rekisterikilpeä.
2. **Kiinnitä laite:** Asenna asennusteline paikalleen tai tee ohjainta varten kaksi tai neljä asennusreikää ja kiinnitä ohjain paikoilleen mukana tulevien johdinsiteiden (pantojen) avulla. Asenna ohjain sellaiseen kohtaan, josta pääset kytkemään laitteen helposti päälle ja pois, kuten aisaan tai kärryn perään. Koska laitteessa olevat johdot ovat korkeintaan vain yhden metrin mittaisia, helpoin tapa välttyä johtojen jatkamiselta on asentaa laite peräkärryn peräosaan.
3. **Ohjaa johdot:** Laitteesta tulevat johdot voi laittaa kulkemaan rungon ali. Vaihtoehtoisesti voit tehdä 10 mm reiän runkoon ja laittaa johdot kulkemaan sitä kautta. Käytä siinä tapauksessa pakkauksessa mukana olevaa läpivientikumia.

Johtojen yhdistäminen

Yhdistä sitten laitteesta tulevat johdot mieluimmin juottamalla tai yhdistämällä johdot suoraan takavaloissa oleviin liittimiin sopivien Abiko lattaliitimien avulla. Johdot voi myös yhdistää pakkauksessa mukana tulevilla ryöstöliittimillä, mutta niiden käyttö saattaa myöhemmin aiheuttaa huonon kontaktin.

Ennen asennusta kannattaa vielä varmistaa, että peräkärryn johtojen värit ovat vastaavat kuin alla olevassa listassa. Tässä kuvatut johtojen värit ovat samat kuin standardoidussa peräkärryssä. Omassa peräkärryssäsi saattaa olla käytetty myös erivärisiä johtoja. Varmista siinä tapauksessa johtojen oikea järjestys. Ohjain kytketään peräkärryn johtoihin seuraavasti.

- **Ruskea:** Ajovalo (+ 12 Volttia) (Oikea taka- ja reunavalo)
- **Valkoinen:** Peräkärryssä maajohdon väri on valkoinen
- **Keltainen / vihreä:** Vilkku. Yhdistä yksi johto vasempaan ja toinen johto oikeaan vilkkuun. Peräkärryssä vasen vilkunjohto on keltainen. Oikea vilkun johto on vihreä.
- **Sininen:** Releen kärjet. Kytke valaisimet kuvan mukaan peräkärryn ajovalon ja maan väliin siten, että releen kärjet toimivat kytkimenä. Jos peräkärryssä on sumuvalo, johto on sininen. Älä käytä tätä johtoa asennuksessa.

Katso kytkentäkuvat myös seuraavalta sivulta.

Laitteen käyttö

Kytke auton ajovalot päälle siten, että peräkärryn valot palavat. Laita hätävilkut päälle hetkeksi niin, että molemmat suuntavilkut välähtävät vähintään yhden kerran, jolloin peräkärryn peruutusvalot syttyvät. Valojen poiskytkentä tapahtuu näyttämällä suuntavilkkua vasemmalle tai oikealle.

Qeino Oy
www.qeino.fom
qeino.fi@gmail.com

Lisätietoja johtojen kytkentään

Takavalojen johdotus

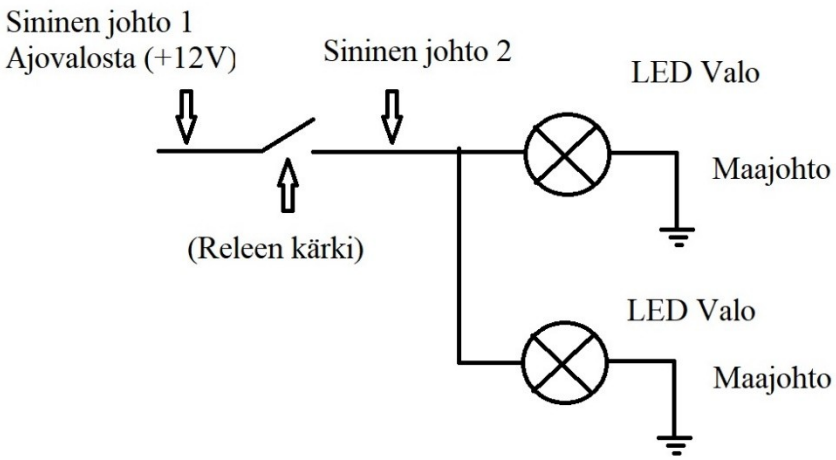

Peräkärryssä olevan liittimen johdotus

1/L	Vasen suuntavilkku (keltainen)
2	Takasumuvalo (Sininen)
3/31	Maa (Valkoinen)
4/R	Oikea suuntavilkku (Vihreä)
5/58-R	Oikea takavalo (Ruskea)
6/54	Jarruvalo
7/58L	Vasten takavalo (Musta)



Qeino Oy
www.qeino.fom
qeino.fi@gmail.com